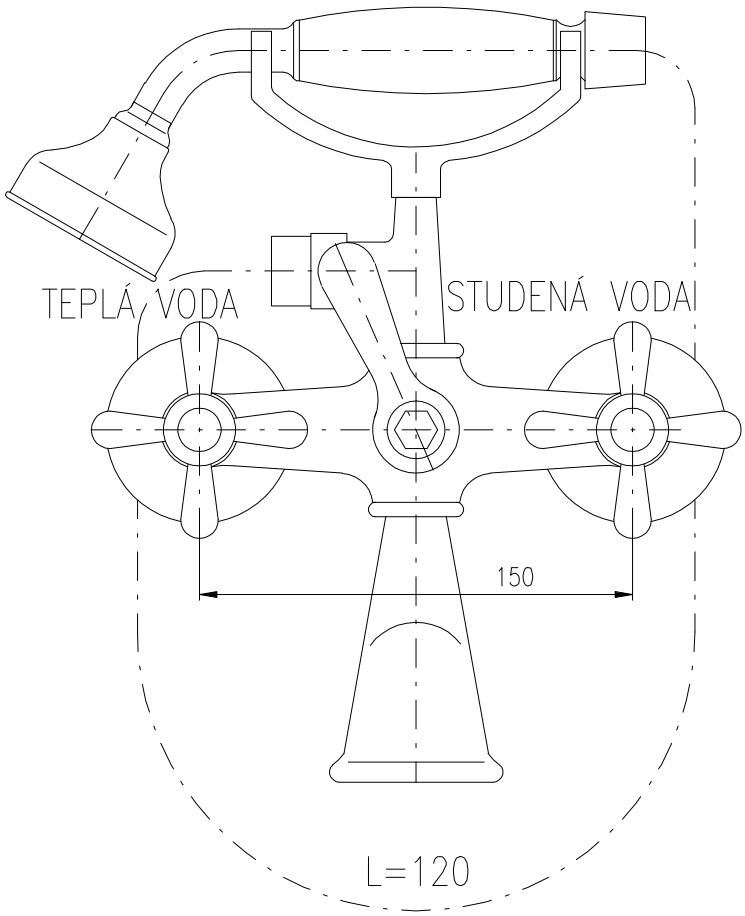
TEPLÁ VODA
STUDENÁ VODA
150
L=120

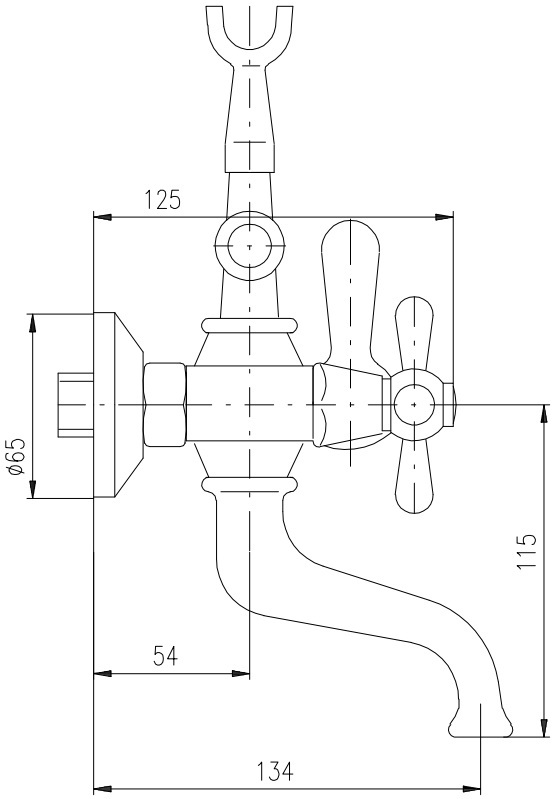
125
ø65
115
54
134