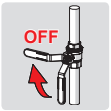

① ② ⑥ ⑦ ⑧

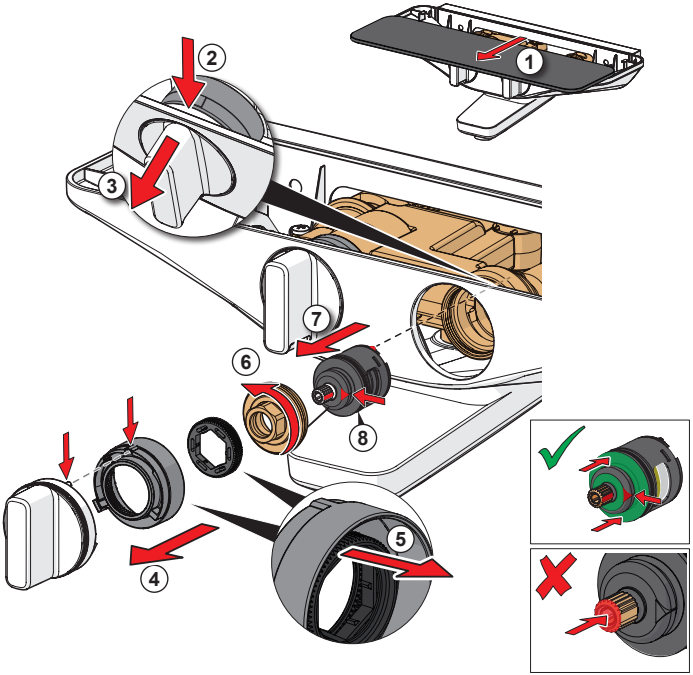

HANSA Armaturen GmbH
P. O. BOX 81 02 40
D-70519 Stuttgart
Sigmaringer Strasse 107
D-70567 Stuttgart

Tel.: +49 711 16 14 0
Fax: +49 711 16 14 368
info@hansa.de

www.hansa.com

945461D-01-19

③

④

⑤

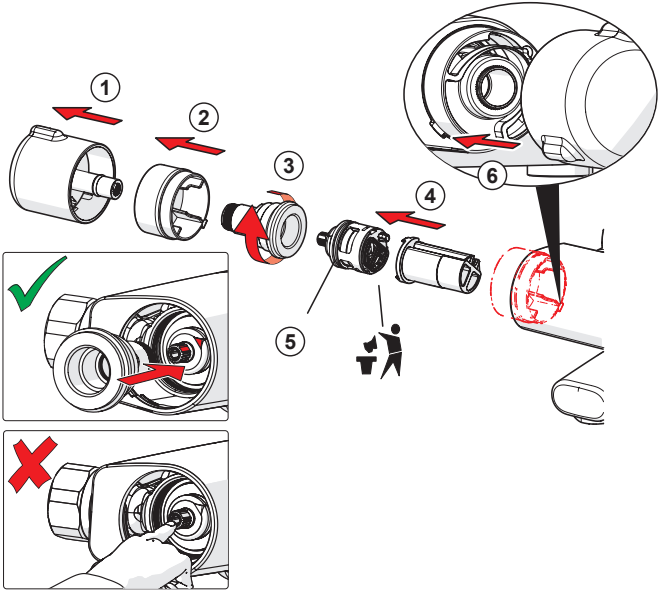

①

③ ⑤

④
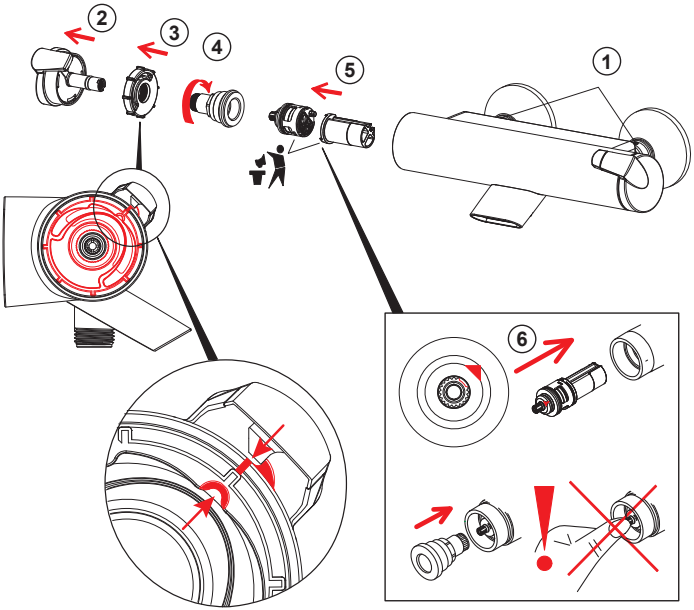
⑥