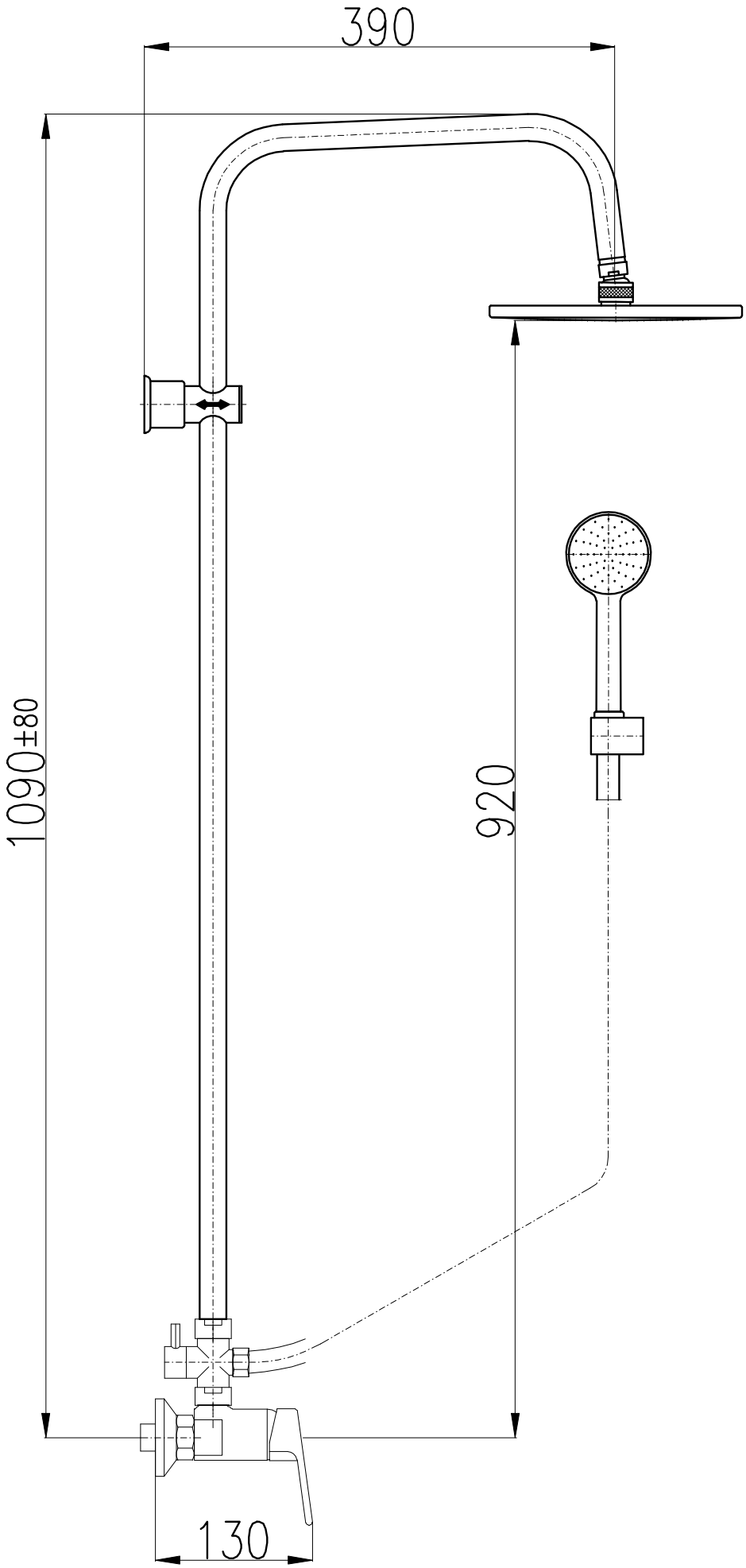
390
1090±80
920
130