Číslo revize	00

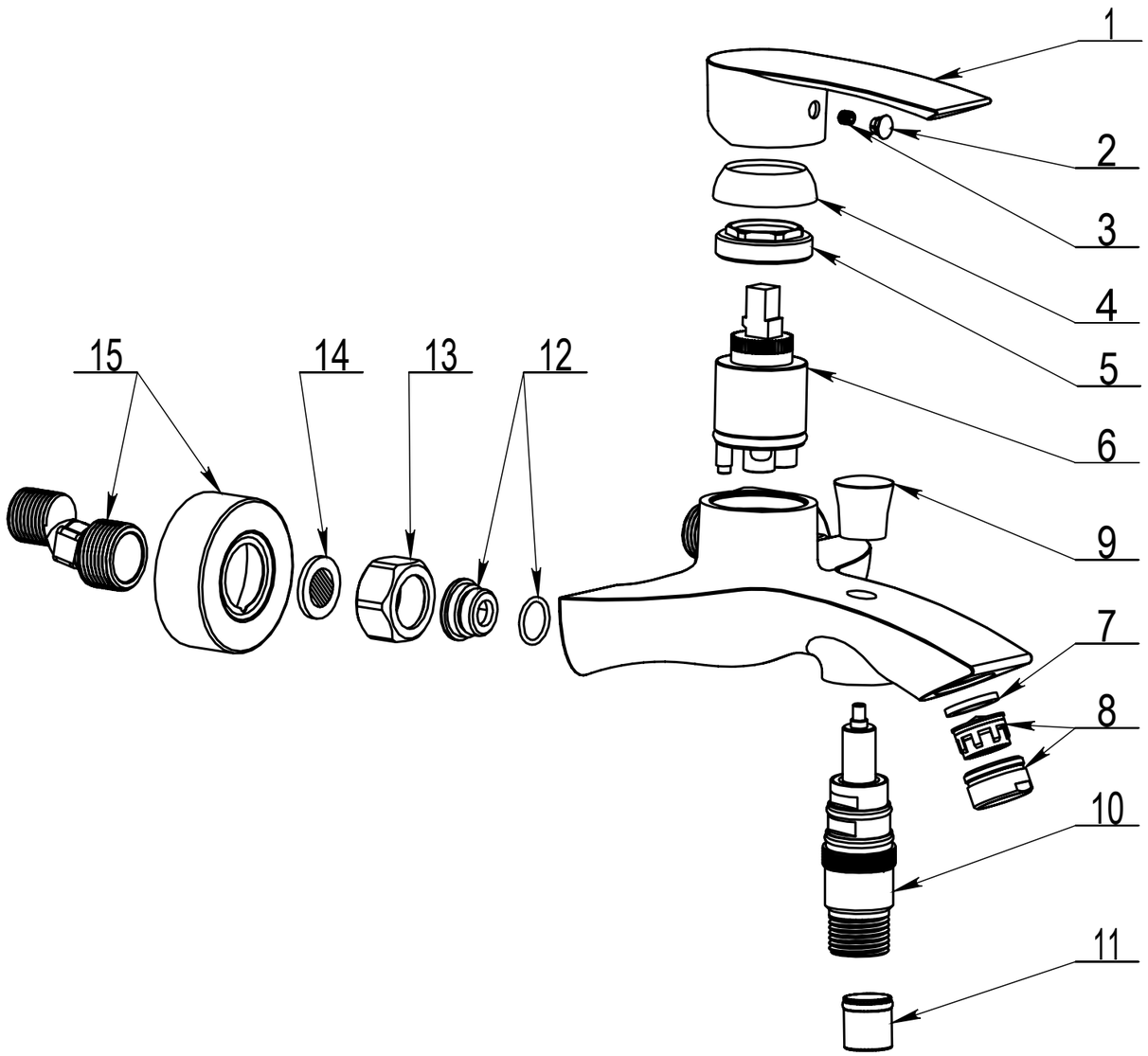

POZ.	KÓD DÍLU	NÁZEV DÍLU	MATERIÁL	POZNÁMKA	POČET
15	NDB 0021	EXCENTR S KRYTKOU	MOSAZ/ABS		2
14	NDB 0023	VSTUPNÍ TĚSNĚNÍ	NEREZ/NBR		2
13	NDB 0026	MATICE PŘEVLEČNÁ	MOSAZ		2
12	NDB 0039	SEDLO		SET	2
11	NDB 0027	ZPĚTNÁ KLAPKA	ABS/NBR		1
10	NDB 0020	PŘEPÍNAČ	MOSAZ		1
9	NDB 0019	ČEPIČKA PŘEPÍNAČE	MOSAZ		1
8	NDB 0014	AERÁTOR		SET	1
7	NDB 0046	TĚSNĚNÍ AERÁTORU	NBR		1
6	NDB 0013	KARTUŠE ∅35		SEDAL	1
5	NDB 0010	MATICE KARTUŠE	MOSAZ		1
4	NDB 0008	KRYTKA KARTUŠE	ABS		1
3	NDB 0006	ŠROUB M5x5	NEREZ		1
2	NDB 0003	ZÁSLEPKA	ABS		1
1	NDB 0002	PÁKA HEDA	ZAMAK		1

Typ baterie	VANOVÁ NÁSTĚNNÁ BATERIE
Řada	HEDA
Poznámka	SEZNAM NÁHRADNÍCH DÍLŮ

JB SANITARY

Číslo baterie	
C10 50 00	A3

Revison no.	00

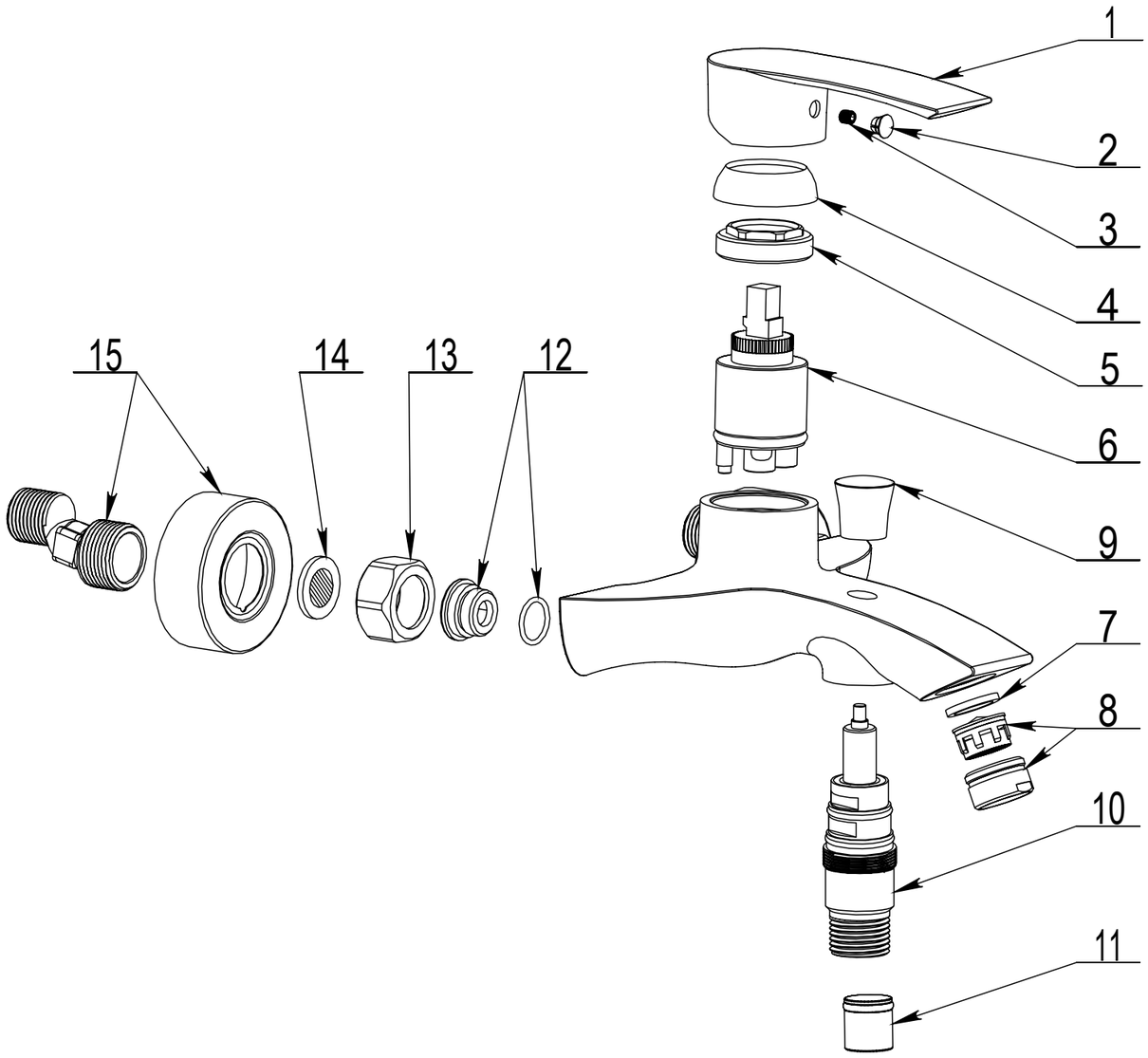

POS.	PART CODE	PART NAME	MATERIAL	NOTE	QTY.
15	NDB 0021	COVER WITH S-CONECTION	BRASS/ABS		2
14	NDB 0023	SEALING WITH STRAINER	STAINLESS STEEL/NBR		2
13	NDB 0026	UNION NUT	BRASS		2
12	NDB 0039	SEAT		SET	2
11	NDB 0027	BACKFLOW PREVENTER	ABS/NBR		1
10	NDB 0020	DIVERTER	BRASS		1
9	NDB 0019	SWITCH BUTTON	BRASS		1
8	NDB 0014	AERATOR		SET	1
7	NDB 0046	AERATOR SEALING	NBR		1
6	NDB 0013	CARTRIDGE ∅35		SEDAL	1
5	NDB 0010	CARTRIDGE NUT	BRASS		1
4	NDB 0008	CARTRIDGE COVER	ABS		1
3	NDB 0006	SCREW M5x5	STAINLESS STEEL		1
2	NDB 0003	BLIND PLUG	ABS		1
1	NDB 0002	LEVER HEDA	ZAMAK		1

Faucet type	WALL BATH MIXER
Series	HEDA
Note	SPARE PARTS

JB SANITARY

Faucet code	
C10 50 00	A3